Commande à distance

VRT 310

TRANSLATION

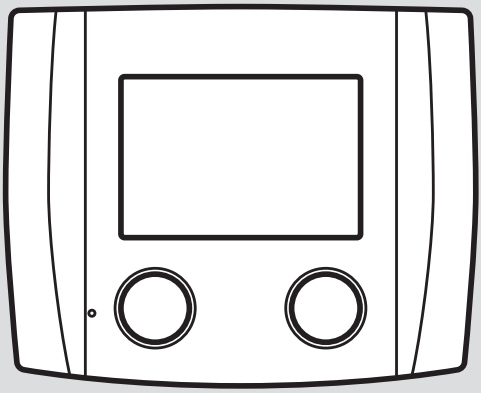

fr Notice d'emploi

0020316474_00 - 05.03.2021

Notice d’emploi

Sommaire

1 Sécurité ... 3
1.1 Utilisation conforme ... 3
1.2 Consignes de sécurité générales ... 3
2 Remarques relatives à la documentation ... 4
2.1 Respect des documents complémentaires applicables ... 4
2.2 Conservation des documents ... 4
2.3 Validité de la notice ... 4
3 Description du produit ... 4
3.1 Structure du produit ... 4
3.2 Fonctions principales ... 4
3.3 Plaque signalétique ... 4
3.4 Marquage CE ... 5
4 Fonctionnement ... 5
4.1 Structure de commande ... 5
4.2 Concept d'utilisation ... 5
4.3 Prévention des dysfonctionnements ... 5
5 Fonctions de commande et d'affichage ... 6
5.1 Réglage de la date et de l'heure ... 6
5.2 Réglage de la température ambiante ... 6
5.3 Désactivation/activation manuelle de la fonction de chauffage ... 6
5.4 Réglage des températures ambiantes de consigne en journée et de nuit ... 7
5.5 Réglage de la limite de chauffage/de rafraîchissement ... 7
5.6 Réglage des programmes horaires ... 8
6 Dépannage ... 9
7 Entretien ... 9
7.1 Entretien du produit ... 9
8 Mise hors service ... 9
9 Recyclage et mise au rebut ... 10
10 Garantie et service après-vente ... 10
10.1 Garantie ... 10
10.2 Service après-vente ... 10
11 Caractéristiques techniques ... 11
Annexe ... 12
A Dépannage ... 12
B Vue d’ensemble de la structure des menus ... 12

1 Sécurité

1.1 Utilisation conforme

Toute utilisation incorrecte ou non conforme risque d’endommager le produit et d’autres biens matériels.

Le produit a été spécialement prévu pour commander à distance une installation de chauffage avec des générateurs de chaleur du même fabricant via l’interface eBUS.

L’utilisation conforme du produit suppose :

– le respect des notices d’utilisation fournies avec le produit ainsi que les autres composants de l’installation
– le respect de toutes les conditions d’inspection et de maintenance qui figurent dans les notices.

Toute utilisation autre que celle décrite dans la présente notice ou au-delà du cadre stipulé dans la notice sera considérée comme non conforme. Toute utilisation directement commerciale et industrielle sera également considérée comme non conforme.

Attention !

Toute utilisation abusive est interdite.

1.2 Consignes de sécurité générales

1.2.1 Danger en cas d'erreur de manipulation

Toute erreur de manipulation présente un danger pour vous-même, pour des tiers et peut aussi provoquer des dommages matériels.

- Lisez soigneusement la présente notice et l’ensemble des documents complémentaires applicables, et tout particulièrement le chapitre « Sécurité » et les avertissements.
- N'exécutez que les tâches pour lesquelles la présente notice d'utilisation fournit des instructions.

2 Remarques relatives à la documentation

2.1 Respect des documents complémentaires applicables

- Conformez-vous impérativement à toutes les notices d'utilisation qui accompagnent les composants de l'installation.

2.2 Conservation des documents

- Conservez soigneusement cette notice ainsi que tous les autres documents complémentaires applicables pour pouvoir vous y référer ultérieurement.

2.3 Validité de la notice

Cette notice s'applique exclusivement aux modèles suivants :

Produit - référence d'article

VRT 310	0010037630

3 Description du produit

Ce produit est une télécommande.

3.1 Structure du produit

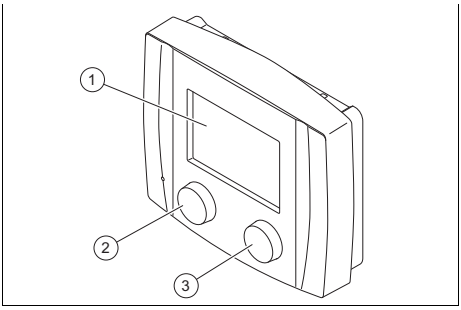

1 Écran
2 Touche
3 Sélecteur

3.2 Fonctions principales

3.2.1 Chauffage

La sonde de température extérieure mesure la température extérieure et transmet les valeurs au régulateur de la pompe à chaleur. Le régulateur de la pompe à chaleur régule la température ambiante en ajustant la température de départ en fonction de la température extérieure :

– Lorsque la température extérieure est basse, le régulateur de la pompe à chaleur augmente la température de départ de l'installation de chauffage.
– Lorsque la température extérieure augmente, le régulateur de la pompe à chaleur baisse la température de départ.

3.2.2 Rafraîchissement

La télécommande mesure la température ambiante et l'humidité de l'air grâce à des capteurs intégrés. Elle transmet les valeurs correspondantes au régulateur de la pompe à chaleur pour éviter notamment la condensation. Si la température ambiante est supérieure à la température souhaitée qui a été paramétrée, le régulateur de la pompe à chaleur active le rafraîchissement.

Pour utiliser la fonction de rafraîchissement actif ou passif de la pompe à chaleur, il faut installer au moins une télécommande.

3.3 Plaque signalétique

La plaque signalétique se trouve au dos du produit.

Mentions figurant sur la plaque signalétique	Signification
VRT 310	Désignation du produit
Part no.	Numéro de série : 10 caractères
PO no.	Numéro de commande

Mentions figurant sur la plaque signalétique	Signification
Date	Date de production (2e chiffre de l'année, semaine, 1er chiffre de l'année - par ex. 1042 = 04/2021)
ID	Numéro de référence du logiciel
IP 40	Type de protection
III	Classe électrique 3

3.4 Marquage CE

Le marquage CE atteste que les produits sont conformes aux exigences élémentaires des directives applicables, conformément à la déclaration de conformité.

La déclaration de conformité est disponible chez le fabricant.

4 Fonctionnement

4.1 Structure de commande

4.1.1 Niveaux de commande et d'affichage

Le produit offre deux niveaux de commande et d'affichage.

Le niveau de commande utilisateur rassemble les informations et les possibilités de paramétrage destinées à l'utilisateur.

Le menu réservé à l'installateur est strictement réservé à l'installateur spécialisé. Il est protégé par un code d'accès. Seuls les professionnels qualifiés sont autorisés à modifier des paramètres dans le menu réservé à l'installateur.

4.1.2 Écran

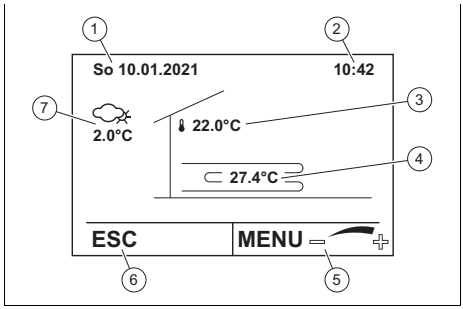

1 Date
2 Heure
3 Temp. ambiante
4 Température de départ du circuit chauffage
5 Fonction du sélecteur
6 Fonction de la touche
7 Température extérieure

4.2 Concept d'utilisation

Le produit est doté d'une touche et d'un sélecteur.

- ▶ Appuyez sur la touche pour fermer un menu sans enregistrer les modifications apportées aux paramètres.
- ▶ Tournez le sélecteur pour parcourir les menus ou modifier des valeurs.
- ▶ Appuyez sur le sélecteur pour ouvrir les sous-menus ou enregistrer les réglages que vous avez modifiés.

Les fonctions rattachées respectivement à la touche et au sélecteur s'affichent en bas de l'écran.

4.3 Prévention des dysfonctionnements

1. Faites en sorte que l'air de la pièce circule librement autour du produit et que la télécommande ne soit pas masquée par des meubles, rideaux ou autres objets.
2. Vérifiez que toutes les vannes thermostatiques des radiateurs sont ouvertes à fond dans la pièce où se trouve le produit.

5 Fonctions de commande et d'affichage

5.1 Réglage de la date et de l'heure

1. Appuyez sur le sélecteur depuis l'affichage de base pour ouvrir le menu principal.
2. Ouvrez l'option **Réglage** avec le sélecteur.
3. Ouvrez l'option **Date** avec le sélecteur.
4. Tournez le sélecteur pour changer le jour.
5. Appuyez sur le sélecteur pour valider la saisie.
   – Le curseur bascule sur le mois.
6. Tournez le sélecteur pour changer le mois.
7. Appuyez sur le sélecteur pour valider la saisie.
   – Le curseur bascule sur l'année.
8. Tournez le sélecteur pour changer l'année.
9. Appuyez sur le sélecteur pour valider la saisie.
10. Ouvrez l'option **Time** avec le sélecteur.
11. Tournez le sélecteur pour modifier l'heure.
12. Appuyez sur le sélecteur pour valider la saisie.
13. Appuyez sur la touche pour revenir à l'affichage de base.

5.2 Réglage de la température ambiante

1. Tournez le sélecteur depuis l'affichage de base.
   ◁ L'écran affiche le menu **Confort** avec la température ambiante de consigne actuellement paramétrée.
2. Tournez le sélecteur pour modifier la température ambiante de consigne.
3. Appuyez sur le sélecteur pour valider la modification.
   ◁ Si la régulation de température obéit à un programme horaire actif, elle sera désactivée jusqu'au début de l'intervalle de temps suivant qui a été paramétré.
4. Appuyez sur la touche pour revenir à l'affichage de base.

5.3 Désactivation/activation manuelle de la fonction de chauffage

Remarque
En mode **Automatique**, le circuit chauffage est automatiquement désactivé les mois d'été, dans la mesure où la fonction de rafraîchissement n'a pas été activée.

1. Appuyez sur le sélecteur depuis l'affichage de base pour ouvrir le menu principal.
2. Ouvrez l'option **Sélection du mode** avec le sélecteur.
   ◁ L'écran affiche le menu **Operating mode selection heating** avec le mode de fonctionnement actuellement réglé.
3. **Alternative 1:**
   ► Sélectionnez le mode de fonctionnement 0 : **Service standby** avec le sélecteur pour couper le chauffage. La fonction de protection contre le gel reste activée dans ce mode.
3. **Alternative 2:**
   ► Sélectionnez un des modes de fonctionnement suivants avec le sélecteur pour mettre le chauffage :
   – 1: **Automatique**
   – 4: **Fonctionnement normal**
   – 5: **Mode éco**

Remarque
Vous trouverez des informations plus détaillées sur l'étendue des fonctionnalités des différents modes dans l'arborescence des menus (→ annexe).

4. Appuyez sur le sélecteur pour valider la modification.
5. Appuyez sur la touche pour revenir à l'affichage de base.

5.4 Réglage des températures ambiantes de consigne en journée et de nuit

Remarque
Les températures spécifiées ici s'appliquent aux modes de fonctionnement **Fonctionnement normal**, **Mode éco** et aux programmes horaires en mode **Automatique**.

1. Appuyez sur le sélecteur depuis l'affichage de base pour ouvrir le menu principal.
2. Ouvrez l'option **Réglage** avec le sélecteur.
3. **Alternative 1:**
   ► Ouvrez l'option **T° Consigne chauffage** avec le sélecteur pour spécifier les températures en mode chauffage.
3. **Alternative 2:**
   ► Ouvrez l'option **T° Consigne refroidissement** avec le sélecteur pour spécifier les températures en mode rafraîchissement.
4. Ouvrez l'option **Room temp day heating operation**, **Room temp night Heating operation** ou encore **Room temp day cooling operation** ou **Room temp night cooling operation** avec le sélecteur pour régler les diverses températures ambiantes de consigne.
5. Tournez le sélecteur pour modifier la température ambiante de consigne.
6. Appuyez sur le sélecteur pour valider la modification.
7. Appuyez sur la touche pour revenir à l'affichage de base.

5.5 Réglage de la limite de chauffage/de rafraîchissement

Remarque
Si la moyenne de la température extérieure mesurée pendant un laps de temps défini est inférieure/supérieure à la limite de chauffage paramétrée (réglage d'usine : 15 °C), le chauffage se met en marche/se coupe.

Si la moyenne de la température extérieure est supérieure/inférieure à la limite de rafraîchissement paramétrée (réglage d'usine : 20 °C), le rafraîchissement se met en marche/se coupe.

L'écart entre la limite de chauffage et la limite de rafraîchissement doit être de 5 K au minimum !

1. Appuyez sur le sélecteur depuis l'affichage de base pour ouvrir le menu principal.
2. Ouvrez l'option **Réglage** avec le sélecteur.
   ◁ Le sous-menu s'affiche à l'écran.
3. Ouvrez l'option **T° Consigne chauffage** / **T° Consigne refroidissement** avec le sélecteur.
   ◁ Le sous-menu s'affiche à l'écran.
4. Ouvrez l'option **Heating limit outdoor temperature** / **Cooling limit outdoor temperature** avec le sélecteur.
5. Tournez le sélecteur pour ajuster la température limite.
6. Appuyez sur le sélecteur pour valider la saisie.
7. Appuyez sur la touche pour revenir à l'affichage de base.

5.6 Réglage des programmes horaires

Vous trouverez des informations plus détaillées sur les programmes horaires dans l'arborescence des menus (→ annexe).

5.6.1 Réglage des programmes horaires

Remarque
Les programmes horaires régulent le mode chauffage pour chaque jour de la semaine. Pour cela, il suffit de créer des plages horaires et de spécifier la température ambiante de consigne à appliquer au cas par cas (température en journée ou de nuit) (→ page 7).

1. Appuyez sur le sélecteur depuis l'affichage de base pour ouvrir le menu principal.
2. Ouvrez l'option **Réglage** avec le sélecteur.
   ◁ Le sous-menu s'affiche à l'écran.
3. Ouvrez l'option **Programme horaire** avec le sélecteur.
   ◁ Le sous-menu s'affiche à l'écran avec les différents programmes horaires.
4. Ouvrez l'option **Programme horaire** avec le sélecteur.
   ◁ Le programme horaire s'affiche à l'écran. La barre noire horizontale correspond à la période où la température ambiante paramétrée pour la journée doit s'appliquer.
5. Utilisez le sélecteur pour sélectionner le jour de la semaine auquel le programme horaire doit s'appliquer (ou même la semaine dans son ensemble).
6. Appuyez sur le sélecteur pour valider la saisie.
7. Utilisez le sélecteur pour spécifier l'heure de début de l'intervalle de temps au cours duquel la température ambiante réglée pour la journée doit s'appliquer.
8. Appuyez sur le sélecteur pour valider la saisie.
9. Utilisez le sélecteur pour spécifier l'heure de fin de l'intervalle de temps au cours duquel la température ambiante réglée pour la journée doit s'appliquer.
10. Appuyez sur le sélecteur pour valider la saisie.
11. Définissez d'autres intervalles pour le jour de la semaine sélectionné si nécessaire.
12. Appuyez sur la touche.
    ◁ **Choix du bloc journalier** s'affiche à l'écran.
13. **Alternative 1:**
    ▶ Définissez d'autres programmes horaires pour les autres jours de la semaine si nécessaire.
13. **Alternative 2:**
    ▶ Appuyez sur la touche si vous ne voulez pas créer d'autre programme horaire.
    ◁ **Sauvegarde du programme horaire** s'affiche à l'écran.
    ▶ Appuyez sur le sélecteur pour valider la saisie.
    ▶ Appuyez sur la touche pour fermer le menu.

5.6.2 Régler les programmes Vacances

Remarque
Les programmes Vacances servent à réguler le mode chauffage du début (24 heures) à la fin des vacances (0 heure). Le mode chauffage est alors réglé sur la température de protection contre le gel (réglage d'usine : 12 °C).

Seul un professionnel qualifié est autorisé à modifier la température de protection contre le gel.

1. Appuyez sur le sélecteur depuis l'affichage de base pour ouvrir le menu principal.
2. Ouvrez l'option **Réglage** avec le sélecteur.
   ◁ Le sous-menu s'affiche à l'écran.
3. Ouvrez l'option **Programme horaire** avec le sélecteur.
   ◁ Le sous-menu s'affiche à l'écran avec les différents programmes horaires.
4. Ouvrez l'option **Programme de vacances** avec le sélecteur.
   ◁ Les 7 programmes Vacances **PROG** 1–7 s'affichent à l'écran.
5. Ouvrez l'un des programmes Vacances avec le sélecteur.
6. Servez-vous du sélecteur pour spécifier le début des vacances.
7. Appuyez sur le sélecteur pour valider la saisie.
8. Servez-vous du sélecteur pour spécifier la fin des vacances.
9. Appuyez sur le sélecteur pour valider la saisie.
10. Appuyez sur la touche pour fermer le menu.
    ◁ l **Programme horaire** s'affiche à l'écran.
11. Appuyez sur le sélecteur pour valider la saisie.
12. Appuyez sur la touche pour fermer le menu.

5.6.3 Réglage du paramètre Minuteur pour party

Remarque
La fonction **Minuteur pour party** permet de suspendre temporairement le mode **Mode éco** (température ambiante de consigne de nuit) au profit du mode **Fonctionnement normal** (température ambiante de consigne en journée).

1. Appuyez sur le sélecteur depuis l'affichage de base pour ouvrir le menu principal.
2. Ouvrez l'option **Réglage** avec le sélecteur.
   ◁ Le sous-menu s'affiche à l'écran.
3. Ouvrez l'option **Programme horaire** avec le sélecteur.
   ◁ Le sous-menu s'affiche à l'écran avec les différents programmes horaires.
4. Ouvrez l'option **Minuteur pour party** avec le sélecteur.
5. Réglez la durée de la fonction avec le sélecteur.
6. Appuyez sur le sélecteur pour valider la saisie.
7. Appuyez sur la touche pour fermer le menu.

6 Dépannage

► Remédiez aux anomalies de fonctionnement comme indiqué dans le tableau de dépannage (→ annexe).

7 Entretien

7.1 Entretien du produit

1. Nettoyez l'habillage avec un chiffon humecté d'eau savonneuse.
2. N'utilisez pas d'aérosol, de produit abrasif, de produit vaisselle, de détergent solvanté ou chloré.

8 Mise hors service

► Confiez la mise hors service du produit à un professionnel qualifié.

9 Recyclage et mise au rebut

- Confiez la mise au rebut de l'emballage à l'installateur spécialisé qui a installé le produit.

Si le produit porte ce symbole :

- Dans ce cas, ne jetez pas le produit avec les ordures ménagères.
- Éliminez le produit auprès d'un point de collecte d'équipements électriques et électroniques usagés.

10 Garantie et service après-vente

10.1 Garantie

Validité: Suisse

Werksgarantie gewähren wir nur bei Installation durch einen anerkannten Fachhandwerksbetrieb. Dem Eigentümer des Geräts räumen wir eine Werksgarantie entsprechend den landesspezifischen Vaillant Geschäftsbedingungen und den entsprechend abgeschlossenen Wartungsverträgen ein. Garantiearbeiten werden grundsätzlich nur von unserem Werkskundendienst ausgeführt.

Validité: Allemagne OU Autriche

Herstellergarantie gewähren wir nur bei Installation durch einen anerkannten Fachhandwerksbetrieb.

Dem Eigentümer des Geräts räumen wir diese Herstellergarantie entsprechend den Vaillant Garantiebedingungen ein. Garantiearbeiten werden grundsätzlich nur von unserem Kundendienst ausgeführt. Wir können Ihnen daher etwaige Kosten, die Ihnen bei der Durchführung von Arbeiten an dem Gerät während der Garantiezeit entstehen, nur dann erstatten, falls wir Ihnen einen entsprechenden Auftrag erteilt haben und es sich um einen Garantiefall handelt.

10.2 Service après-vente

Validité: Autriche

Vaillant Group Austria GmbH
Clemens-Holzmeister-Straße 6
1100 Wien
Telefon 05 7050
Telefax 05 7050 1199
Telefon 05 7050 2100 (zum Regionaltarif österreichweit, bei Anrufen aus dem Mobilfunknetz ggf. abweichende Tarife - nähere Information erhalten Sie bei Ihrem Mobilnetzbetreiber)
info@vaillant.at
termin@vaillant.at
www.vaillant.at
www.vaillant.at/werkskundendienst/

Der flächendeckende Kundendienst für ganz Österreich ist täglich von 0 bis 24 Uhr erreichbar. Vaillant Kundendiensttechniker sind 365 Tage für Sie unterwegs, sonn- und feiertags, österreichweit.

Validité: Suisse

Vaillant GmbH (Schweiz, Suisse, Svizzera)
Riedstrasse 12
CH-8953 Dietikon
Tel. +41 44 744 29 29
Fax +41 44 744 29 28
Techn. Vertriebssupport +41 44 744 29 19
info@vaillant.ch
www.vaillant.ch

Validité: Allemagne

Auftragsannahme Vaillant Kundendienst: 02191 5767901

11 Caractéristiques techniques

	VRT 310
Hauteur	101 mm
Largeur	123 mm
Profondeur	37 mm
Longueur maximale du câble eBUS	50 m
Température ambiante admissible en fonctionnement	0 … 50 °C
Classe de protection	III
Type de protection	IP 40
Alimentation électrique maximale via le câble eBUS	24 V_{CC}

Annexe

A Dépannage

Anomalie	Cause possible	Mesure
Le produit ne se met pas en marche et l'écran reste éteint	Le générateur de chaleur n'a pas d'alimentation électrique.	► Vérifiez la tension d'alimentation du générateur de chaleur (câblage, disjoncteur).
Autres anomalies	Différentes causes possibles	► Adressez-vous à votre installateur spécialisé.

B Vue d'ensemble de la structure des menus

Paramètre		Réglages	Description
Redémarrage → Version du logiciel → **Réglages MB**			
	Language selection	Différentes langues	Réglage de la langue des menus et des affichages
	Actual room temperature	– [°C]	Affichage de la température ambiante
	Correction de la temp. amb.	– [°K]	Adaptation de la température ambiante mesurée en fonction de la température ambiante effective
	Relative humidity	– [%]	Affichage de l'humidité relative actuelle
	Correction humidité relative	– [%]	Adaptation de l'humidité de l'air mesurée en fonction de l'humidité de l'air effective
Redémarrage → Version du logiciel → **Menu principal**			Activation de l'affichage de base
Affichage de base → **MENUS** → **Sélection du mode**			
	Operating mode selection heating	0: **Service standby**	Circuit chauffage désactivé (pas de fonction de chauffage, ni de rafraîchissement)
		1: **Automatique**	Basculement automatique entre le fonctionnement normal (température ambiante de consigne en journée) et le mode économique (température ambiante de consigne de nuit) suivant le programme horaire
		4: **Fonctionnement normal**	Fonctionnement normal uniquement (température ambiante de consigne en journée)
		5: **Mode éco**	Mode éco uniquement (température ambiante de consigne de nuit)
Affichage de base → **MENUS** → **Valeur de fonctionnement**			
	Status heating circuit	–	Statut actuel du circuit chauffage
	T° Extérieure	–	Temp. extérieure actuelle
	Actual room temperature	–	Température ambiante actuelle
	Setpoint room temperature	–	Température ambiante de consigne actuellement paramétrée

Paramètre		Réglages	Description
	Actual heating circuit flow temperature	–	Température de départ actuelle du circuit chauffage
Affichage de base → **MENUS** → **Réglage**			
	Programme horaire	**Programme de vacances**	Régule le mode chauffage au cours de l'intervalle paramétré, suivant la température de protection contre le gel.
		Minuteur pour party	Suspend temporairement le mode éco (température ambiante de consigne de nuit) au profit du fonctionnement normal (température ambiante de consigne en journée).
		Programme horaire	Régule le mode chauffage pour chaque jour de la semaine. Pour cela, il suffit de créer des plages horaires et de spécifier la température ambiante de consigne à appliquer au cas par cas (température en journée ou de nuit).
	T° Consigne chauffage	**Heating limit outdoor temperature**	Mode chauffage : si la moyenne de la température extérieure est inférieure/supérieure à la limite de chauffage paramétrée (réglage d'usine : 15 °C), le chauffage se met en marche/se coupe.
		Room temp day heating operation	Mode chauffage : température ambiante de consigne en journée (pour le fonctionnement normal)
		Room temp night Heating operation	Mode chauffage : température ambiante de consigne de nuit (pour le mode éco)
	Courbe de ch.	Pour professionnel qualifié uniquement	Ajustement de la courbe de chauffage
	T° Consigne refroidissement	**Cooling limit outdoor temperature**	Mode rafraîchissement : si la moyenne de la température extérieure est supérieure/inférieure à la limite de rafraîchissement paramétrée (réglage d'usine : 20 °C), le rafraîchissement se met en marche/se coupe.
		Room temp day cooling operation	Mode rafraîchissement : température ambiante de consigne en journée (pour le fonctionnement normal)
		Room temp night cooling operation	Mode rafraîchissement : température ambiante de consigne de nuit (pour le mode éco)
	Courbe de refr.	Pour professionnel qualifié uniquement	Ajustement de la courbe de rafraîchissement
	Configuration	Pour professionnel qualifié uniquement	Coefficient de correction pour adaptation de la température de départ
	Time	Heure	Réglage de l'horloge
	Date	Date	Réglage de la date

Fournisseur
Vaillant Group Austria GmbH
Clemens-Holzmeister-Straße 6 ▮ 1100 Wien
Telefon 05 7050 ▮ Telefax 05 7050 1199
Telefon 05 7050 2100 (zum Regionaltarif österreichweit, bei Anrufen aus dem Mobilfunknetz ggf. abweichende Tarife - nähere Information erhalten Sie bei Ihrem Mobilnetzbetreiber)
info@vaillant.at ▮ termin@vaillant.at
www.vaillant.at ▮ www.vaillant.at/werkskundendienst/

Vaillant GmbH (Schweiz, Suisse, Svizzera)
Riedstrasse 12 ▮ CH-8953 Dietikon
Tel. +41 44 744 29 29 ▮ Fax +41 44 744 29 28
Techn. Vertriebssupport +41 44 744 29 19
info@vaillant.ch ▮ www.vaillant.ch

Vaillant GmbH
Berghauser Str. 40 ▮ 42859 Remscheid
Tel. 02191 18 0 ▮ Fax 02191 18 2810
info@vaillant.de ▮ www.vaillant.de

0020316474_00

Éditeur/fabricant
Vaillant GmbH
Berghauser Str. 40 ▮ D-42859 Remscheid
Tel. +492191 18 0 ▮ Fax +492191 18 2810
info@vaillant.de ▮ www.vaillant.de

© Ces notices relèvent de la législation relative aux droits d’auteur et toute reproduction ou diffusion, qu’elle soit totale ou partielle, nécessite l’autorisation écrite du fabricant.
Sous réserve de modifications techniques.