Vaillant

atmoMAG

MAG ...4/1 G

TRANSLATION

0020271936_03 - 09.11.2022

fr Notice d'emploi

Notice d’emploi

Sommaire

1 Sécurité ... 3
1.1 Mises en garde relatives aux opérations ... 3
1.2 Utilisation conforme ... 3
1.3 Consignes de sécurité générales ... 3
2 Remarques relatives à la documentation ... 6
2.1 Respect des documents complémentaires applicables ... 6
2.2 Conservation des documents ... 6
2.3 Validité de la notice ... 6
3 Description du produit ... 6
3.1 Mentions figurant sur la plaque signalétique ... 6
3.2 Éléments de commande ... 6
3.3 DEL témoin ... 6
3.4 Marquage CE ... 7
4 Fonctionnement ... 7
4.1 Protection de type armoire ... 7
4.2 Préparation de la mise en fonctionnement ... 7
4.3 Mise en marche du produit ... 7
4.4 Mise en marche du produit ... 7
4.5 Puisage d'eau chaude sanitaire ... 7
4.6 Réglage de la température d'eau chaude ... 8
4.7 Modulation ... 8
5 Dépannage ... 8
5.1 Identification et résolution des défauts ... 8
5.2 Réinitialisation de l’appareil ... 8
6 Entretien et maintenance ... 8
6.1 Maintenance ... 8
6.2 Entretien du produit ... 8
7 Mise hors service ... 9
7.1 Mise hors service provisoire du produit ... 9
7.2 Mise hors service définitive de l’appareil ... 9
7.3 Comportement en présence d'un risque de gel ... 9
8 Recyclage et mise au rebut ... 9
9 Garantie et service après-vente ... 9
9.1 Garantie ... 9
9.2 Service après-vente ... 9
Annexe ... 10
A Dépannage ... 10

1 Sécurité

1.1 Mises en garde relatives aux opérations

Classification des mises en garde liées aux manipulations

Les mises en garde relatives aux manipulations sont graduées à l'aide de symboles associés à des mots-indicateurs, qui signalent le niveau de gravité du risque encouru.

Symboles de mise en garde et mots-indicateurs

Danger !
Danger de mort immédiat ou risque de blessures graves

Danger !
Danger de mort par électrocution

Avertissement !
Risque de blessures légères

Attention !
Risque de dommages matériels ou de menaces pour l'environnement

1.2 Utilisation conforme

Une utilisation incorrecte ou non conforme peut présenter un danger pour la vie et la santé de l'utilisateur ou d'un tiers, mais aussi endommager l'appareil et d'autres biens matériels.

Les produits sont des chauffe-bain instantanés à gaz destinés, de par leur fonction, à la production d'eau chaude sanitaire.

L'utilisation conforme du produit suppose :

- le respect des notices d'utilisation fournies avec le produit ainsi que les autres composants de l'installation
- le respect de toutes les conditions d'inspection et de maintenance qui figurent dans les notices.

Ce produit peut être utilisé par des enfants âgés d'au moins 8 ans ainsi que des personnes qui ne sont pas en pleine possession de leurs capacités physiques, sensorielles ou mentales, ou encore qui manquent d'expérience ou de connaissances, à condition qu'elles aient été formées pour utiliser le produit en toute sécurité, qu'elles comprennent les risques encourus ou qu'elles soient correctement encadrées. Les enfants ne doivent pas jouer avec ce produit. Le nettoyage et l'entretien courant du produit ne doivent surtout pas être effectués par des enfants sans surveillance.

Toute utilisation autre que celle décrite dans la présente notice ou au-delà du cadre stipulé dans la notice sera considérée comme non conforme. Toute utilisation directement commerciale et industrielle sera également considérée comme non conforme.

Attention !

Toute utilisation abusive est interdite.

1.3 Consignes de sécurité générales

1.3.1 Installation par un installateur spécialisé uniquement

Seul un professionnel qualifié est habilité à procéder à l'installation, l'inspection, la maintenance et la remise en état du produit, de même qu'au réglage ou au changement de gaz.

1.3.2 Danger en cas d'erreur de manipulation

Toute erreur de manipulation présente un danger pour vous-même, pour des tiers et peut aussi provoquer des dommages matériels.

- ▸ Lisez soigneusement la présente notice et l'ensemble des documents complémentaires applicables, et tout particulièrement le chapitre « Sécurité » et les avertissements.
- ▸ N'exécutez que les tâches pour lesquelles la présente notice d'utilisation fournit des instructions.

1.3.3 Danger de mort en cas de fuite de gaz

En cas d'odeur de gaz dans les bâtiments :

- ▸ Évitez les pièces où règne une odeur de gaz.
- ▸ Si possible, ouvrez les portes et les fenêtres en grand pour créer des courants d'air.
- ▸ Évitez les flammes nues (par ex. briquet ou allumettes).
- ▸ Ne fumez pas.
- ▸ N'utilisez surtout pas d'interrupteur électrique, fiche de secteur, sonnette, téléphone ou autre interphone dans le bâtiment.

- Fermez le dispositif d'arrêt du compteur à gaz ou le dispositif de coupure principal.
- Si possible, fermez le robinet d'arrêt du gaz du produit.
- Prévenez les habitants en les appelant ou en frappant à leur porte.
- Quittez immédiatement le bâtiment et veillez à ce que personne n'y pénètre.
- Prévenez la police et les pompiers dès que vous avez quitté le bâtiment.
- Prévenez le service d'urgence du fournisseur de gaz avec un téléphone situé hors du bâtiment.

1.3.4 Danger de mort en cas d'obturation ou de fuite de la conduite des gaz de combustion

En cas d'odeur de gaz de combustion dans les bâtiments :

- Ouvrez les portes et les fenêtres en grand pour créer des courants d'air.
- Éteignez le produit.
- Contactez un installateur spécialisé

1.3.5 Danger de mort dû aux substances explosives et inflammables

- N'utilisez pas le produit dans des pièces où vous entreposez des substances explosives ou inflammables (par ex. essence, papier, peinture).

1.3.6 Danger de mort en cas de modifications apportées au produit ou dans l'environnement du produit

- Ne retirez, ne shuntez et ne bloquez en aucun cas les dispositifs de sécurité.
- Ne manipulez aucun dispositif de sécurité.
- Ne détériorez pas et ne retirez jamais les composants scellés du produit.
- N'effectuez aucune modification :
  - au niveau du produit
  - au niveau des conduites d'arrivée de gaz, d'air, d'eau et des câbles électriques
  - au niveau de l'installation d'évacuation des gaz de combustion
  - au niveau de la soupape de sécurité
  - au niveau des conduites d'évacuation
  - au niveau des éléments de construction ayant une incidence sur la sécurité de fonctionnement du produit

1.3.7 Risque d'intoxication en cas d'apport insuffisant en air de combustion

Condition: Fonctionnement sur air ambiant

- Faites en sorte que l'alimentation en air de combustion soit suffisante.

1.3.8 Risques de corrosion en cas d'air de combustion ou d'air ambiant inadapté

Les aérosols, les solvants, les détergents chlorés, les peintures, les colles, les produits ammoniaqués, les poussières et autres risquent de provoquer un phénomène de corrosion au niveau du produit et du conduit du système ventouse.

- Faites en sorte que l'air de combustion soit exempt de fluor, de chlore, de soufre, de poussières etc.
- Veillez à ce qu'il n'y ait pas de substances chimiques entreposées dans la pièce d'installation.

1.3.9 Risques de blessures et de dommages matériels en cas de maintenance ou de réparation négligée ou non conforme

- Ne tentez jamais d'effectuer vous-même des travaux de maintenance ou de réparation de votre produit.
- Contactez immédiatement un installateur spécialisé afin qu'il procède au dépannage.
- Conformez-vous aux intervalles de maintenance prescrits.

1.3.10 Risque de brûlures ou d'ébouillantement au contact des éléments chauds

Les éléments du produit deviennent chauds en cours de fonctionnement.

- Attendez que le produit et les éléments aient refroidi pour les toucher.

1.3.11 Danger de mort en cas d'omission de dispositif de sécurité

Tout dispositif de sécurité manquant (par ex. soupape de sécurité, vase d'expansion) peut entraîner des brûlures mortelles ou d'autres blessures graves, notamment en cas d'explosion.

- Demandez à l’installateur spécialisé de vous montrer l’emplacement et le fonctionnement des dispositifs de sécurité.

2 Remarques relatives à la documentation

2.1 Respect des documents complémentaires applicables

- Conformez-vous impérativement à toutes les notices d'utilisation qui accompagnent les composants de l'installation.

2.2 Conservation des documents

- Conservez soigneusement cette notice ainsi que tous les autres documents complémentaires applicables pour pouvoir vous y référer ultérieurement.

2.3 Validité de la notice

Cette notice s'applique exclusivement aux modèles suivants :

Produit - référence d'article

MAG 114/1 G(H-DACH)	**Suisse**	0010022560
MAG 114/1 G(P-CH)	**Suisse**	0010022568
MAG 144/1 G(H-DE/CH)	**Suisse**	0010022566
MAG 144/1 G(P-CH)	**Suisse**	0010022569

3 Description du produit

3.1 Mentions figurant sur la plaque signalétique

La plaque signalétique est montée d'usine sur la face avant du coupe-tirage antirefouleur, sous l'habillage du produit.

Mention figurant sur la plaque signalétique	Signification
MAG	Catégorie de produit
11/14	Puissance en l/min
-4/1	Raccord de cheminée/version du produit
G	avec allumage électrique et générateur
atmoMAG	Gamme de produits
Type B11 BS	Catégorie d'appareils autorisés
cat. I cat II	Appareil monogaz Appareil à gaz multiple
2H 3P	Catégorie de chaudière gaz
G20/31	Types de gaz avec pression de raccordement autorisés
$P_{nom.}$	Puissance utile maximale
$P_{min.}$	Puissance utile minimale
$Q_{nom.}$	Charge thermique maximale
$Q_{min.}$	Charge thermique minimale
$P_{w\ max.}$	Pression d'eau maximale admissible
Numéro de série	7e au 16e chiffre = référence d'article du produit

3.2 Éléments de commande

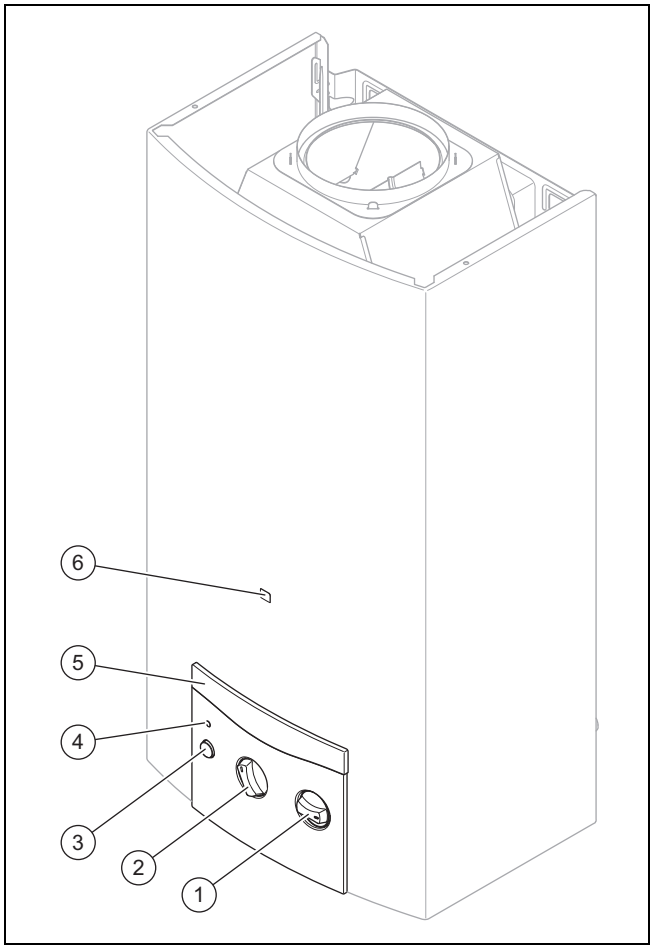

1	Sélecteur de débit/sélecteur de température	3	Interrupteur général
2	Bouton de réglage de puissance (10 niveaux de 50 à 100 %)	4	DEL témoin
		5	Tableau de commande
		6	Regard

3.3 DEL témoin

Fonctionnement	Signification
DEL témoin allumée (couleur bleue)	Le brûleur est en marche.
DEL témoin clignotante (couleur rouge)	anomalie
DEL témoin clignotante (couleur bleue)	Le générateur ne produit pas suffisamment de tension pour mettre le produit en fonctionnement.

3.4 Marquage CE

Le marquage CE atteste que les produits sont conformes aux exigences élémentaires des directives applicables, conformément à la déclaration de conformité.

La déclaration de conformité est disponible chez le fabricant.

4 Fonctionnement

Avertissement !
Risque de brûlure dû à l'eau chaude !

Un réglage incorrect des températures d'eau chaude et de l'eau très chaude dans les conduites peut occasionner des brûlures.

► Contrôlez la température d'eau chaude à la main.

Attention !
Risque de dommages matériels en cas de coupure de l'arrivée d'eau !

► Faites en sorte que l'arrivée d'eau ne soit pas coupée.

4.1 Protection de type armoire

La conception de la protection de type armoire de l'appareil est soumise à des prescriptions particulières.

Si vous souhaitez monter une protection de type armoire pour votre appareil, adressez-vous à une société d'installation agréée. N'effectuez en aucun cas les travaux d'habillage de l'appareil vous-même.

4.2 Préparation de la mise en fonctionnement

1. L'installateur spécialisé qui a procédé à l'installation du produit peut vous montrer l'emplacement et le fonctionnement des dispositifs d'arrêt.
2. Ouvrez le robinet d'arrêt du gaz à fond.
3. Ouvrez la soupape d'arrêt d'eau froide réglée sur place.

4.3 Mise en marche du produit

► Ne procédez pas à la mise en fonctionnement du produit avant que l'habillage ne soit totalement fermé.

4.4 Mise en marche du produit

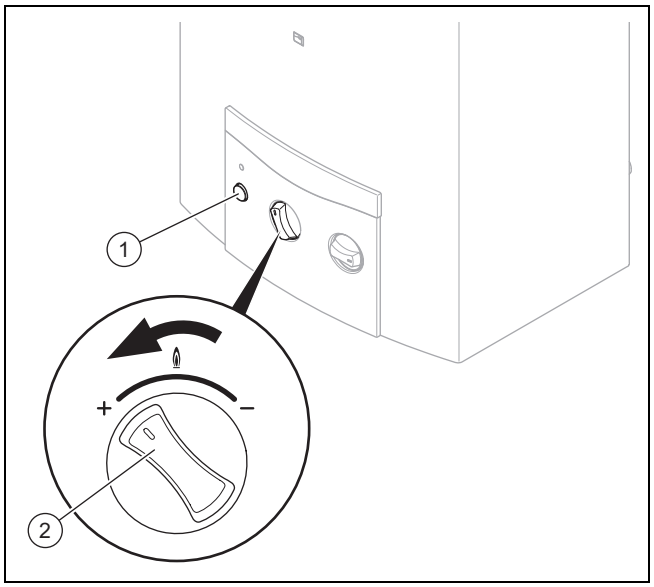

1. Appuyez sur l'interrupteur général **(1)** de sorte qu'il s'enclenche.
2. Tournez le bouton de réglage de puissance **(2)** et amenez-le au niveau souhaité.
   ◁ Le produit est opérationnel.

Remarque
Si vous constatez un défaut d'étanchéité au niveau de la conduite d'eau chaude, entre le produit et le point de puisage, fermez immédiatement la soupape d'arrêt d'eau froide montée sur place.
Faites réparer les défauts d'étanchéité par un installateur spécialisé.

4.5 Puisage d'eau chaude sanitaire

1. Ouvrez le robinet d'eau chaude du point de puisage.
   ◁ Le produit se met en marche automatiquement.
   ◁ La DEL témoin devient bleue lorsque le produit est en fonctionnement.

Condition: Il n'y a pas d'eau chaude.

► Vérifiez qu'une éventuelle vanne d'arrêt montée en amont du robinet d'eau chaude est complètement ouverte.
► Vérifiez que l'interrupteur général du produit est bien enclenché.
► Démontez le tamis monté dans le robinet d'eau chaude, puis vérifiez que le tamis n'est ni encrassé ni entartré.
► Détartrez le tamis avec un produit détartrant.

2. Fermez le robinet d'eau chaude du point de puisage.
   ◁ Le produit ne se met pas en marche automatiquement.

4.6 Réglage de la température d'eau chaude

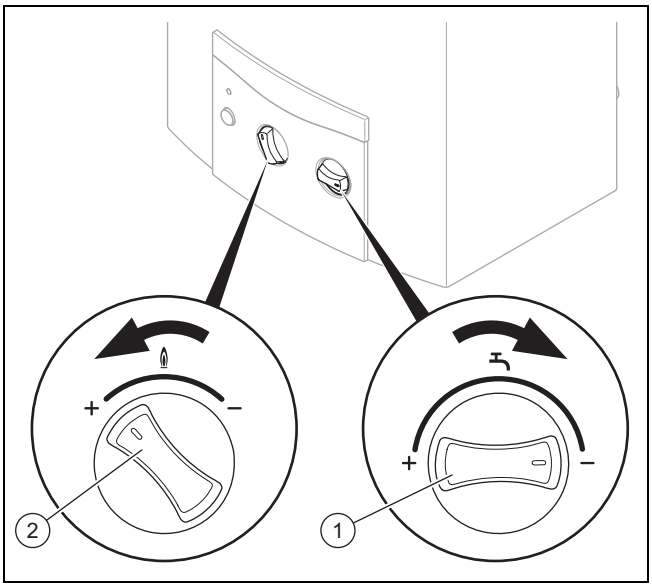

1. Tournez le sélecteur de température **(1)** dans le sens inverse des aiguilles d'une montre pour diminuer le débit d'eau chaude.
   – La température d'eau chaude est modifiée (augmentée) en conséquence.
2. Tournez le bouton de réglage de puissance **(2)** dans le sens inverse des aiguilles d'une montre pour augmenter la puissance du brûleur.
   – La température d'eau chaude augmente en conséquence.
3. Tournez le sélecteur de température **(1)** dans le sens inverse des aiguilles d'une montre pour augmenter le débit d'eau chaude.
   – La température d'eau chaude est modifiée (réduite) en conséquence.
4. Tournez le bouton de réglage de puissance **(2)** dans le sens horaire pour réduire la puissance du brûleur.
   – La température d'eau chaude diminue en conséquence.

Remarque
Si vous augmentez le débit d'eau et que vous tournez le bouton de réglage de puissance dans le sens antihoraire, la consommation de gaz augmente.

4.7 Modulation

La puissance du brûleur (débit de gaz) s'adapte continuellement au débit d'eau chaude dans un intervalle situé entre le préréglage du bouton de réglage de puissance et la puissance minimale du produit (env. 35 %). C'est ce qui permet de maintenir la température d'eau chaude à un niveau constant.

5 Dépannage

5.1 Identification et résolution des défauts

- Tout défaut est signalé par la DEL témoin, qui devient rouge clignotante. Les possibilités d'intervention de l'utilisateur se limitent exclusivement aux défauts qui figurent dans le tableau en annexe.
- Si le produit ne fonctionne pas correctement alors que vous avez contrôlé les points indiqués dans le tableau, contactez un installateur spécialisé pour remédier au problème.

5.2 Réinitialisation de l'appareil

Si le produit a été bloqué par un dispositif de sécurité, attendez env. 10 minutes, puis effectuez une réinitialisation. Il faut réinitialiser le produit pour qu'il puisse se rallumer automatiquement.

- Pour réinitialiser le produit, procédez comme suit :
  – Fermez le robinet d'eau.
  – Rouvrez le robinet d'eau.
  – N'actionnez **pas** l'interrupteur général.
- L'autre procédure de réinitialisation du produit est la suivante :
  – Laissez le robinet d'eau ouvert.
  – Appuyez deux fois sur l'interrupteur général, pour éteindre le produit, puis le rallumer.
- En cas d'échec de la réinitialisation ou de blocage répété du produit sous l'effet d'un dispositif de sécurité, adressez-vous à un installateur spécialisé pour dépannage.
- Ne remettez le produit en fonctionnement que si l'installateur spécialisé a éliminé le défaut.

6 Entretien et maintenance

6.1 Maintenance

Seules une inspection annuelle et une maintenance bisannuelle, réalisées par un installateur spécialisé, permettent de garantir la disponibilité et la sécurité, la fiabilité et la longévité du produit. Il peut être nécessaire d'anticiper l'intervention de maintenance, en fonction des constats de l'inspection.

6.2 Entretien du produit

- Nettoyez l'habillage avec un chiffon humecté d'eau savonneuse.
- N'utilisez pas d'aérosol, de produit abrasif, de produit vaisselle, de détergent solvanté ou chloré.

7 Mise hors service

7.1 Mise hors service provisoire du produit

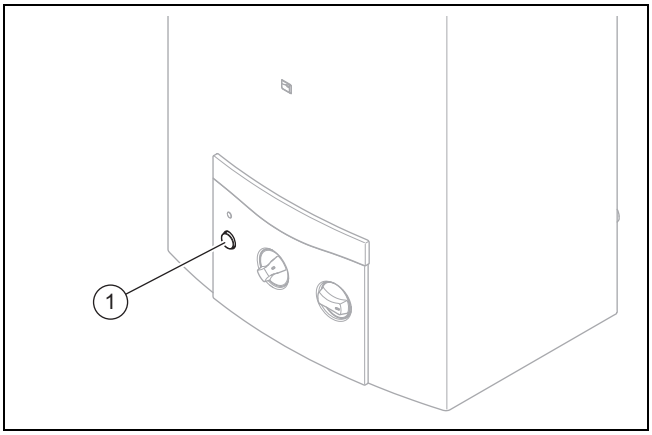

- ► Actionnez l’interrupteur général **(1)**.
- ► Fermez le robinet d’arrêt du gaz monté sur place.
  - ◁ L'alimentation gaz du brûleur du chauffe-bain instantané à gaz est désormais fermée.
- ► Ouvrez la soupape d'arrêt d'eau froide montée sur place.

7.2 Mise hors service définitive de l’appareil

- ► Confiez la mise hors service définitive de l’appareil à un installateur spécialisé.

7.3 Comportement en présence d'un risque de gel

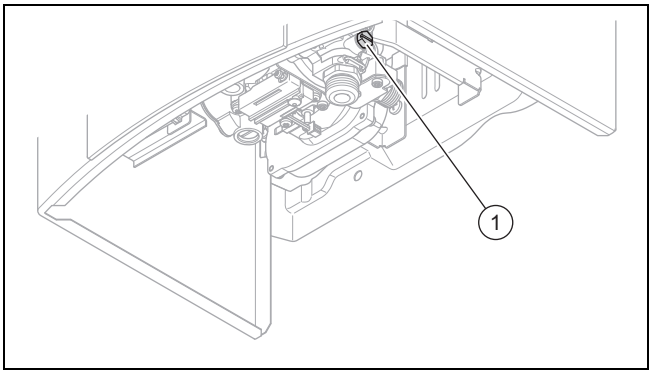

En présence d'un risque de gel, il est nécessaire de protéger le produit du gel. Pour ce faire, vous devez vidanger le chauffe-bain instantané à gaz.

- ► Mettez provisoirement le produit hors fonctionnement (→ page 9).
- ► Dévissez la vis de vidange **(1)**.
- ► Ouvrez tous les robinets d'eau chaude raccordés au produit afin que le produit et la conduite se vident complètement.
- ► Laissez les robinets d'eau chaude et la vis de vidange ouverts jusqu'à ce que vous remettiez le produit en fonctionnement une fois le risque de gel écarté.
- ► Lors du remplissage ultérieur, ne remettez le produit en fonctionnement que si de l'eau s'écoule des robinets d'eau chaude après avoir ouvert la soupape d'arrêt d'eau froide montée sur place.

8 Recyclage et mise au rebut

- ► Confiez la mise au rebut de l’emballage à l’installateur spécialisé qui a installé le produit.

Mise au rebut de l’appareil

Si le produit porte ce symbole :

- ► Dans ce cas, ne jetez pas le produit avec les ordures ménagères.
- ► Éliminez le produit auprès d'un point de collecte d'équipements électriques et électroniques usagés.

Mise au rebut des piles/accumulateurs

Si le produit renferme des piles/des accumulateurs qui portent ce symbole :

- ► Dans ce cas, déposez les piles/accumulateurs dans un point de collecte pour les piles/accumulateurs usagés.
  - ◁ **Prérequis :** les piles/accumulateurs ne doivent pas être endommagés au moment de leur retrait du produit. Dans le cas contraire, les piles/accumulateurs doivent être mis au rebut avec le produit.
- ► Le dépôt des piles usagées dans un point de collecte est une obligation légale, car les piles/accus peuvent contenir des substances notices et polluantes.

9 Garantie et service après-vente

9.1 Garantie

La garanzia del costruttore ha valore solo se l‘installazione è stata effettuata da un tecnico abilitato e qualificato ai sensi della legge. L‘acquirente dell‘apparecchio può avvalersi di una garanzia del costruttore alle condizioni commerciali Vaillant specifiche del paese di vendita e in base ai contratti di manutenzione stipulati.

I lavori coperti da garanzia vengono effettuati, di regola, unicamente dal nostro servizio di assistenza.

9.2 Service après-vente

I dati di contatto per il nostro servizio assistenza tecnica si trovano all'indirizzo indicato sul retro o su www.vaillant.ch.

Annexe

A Dépannage

Anomalie	Cause possible	Mesure
Le produit ne fonctionne pas. La DEL ne s’allume pas.	La pression d’eau est insuffisante.	1. Assurez l'alimentation gaz. 2. Veillez à ce que la soupape d'arrêt d'eau froide soit ouverte. 3. Si le défaut persiste, contactez un installateur spécialisé pour y remédier.
Il n'est pas possible de mettre le produit en fonctionnement. La DEL devient rouge clignotante dans les 10 minutes suivant la fin du puisage.	L’alimentation gaz est coupée.	1. Assurez l'alimentation gaz. 2. Gaz de pétrole liquéfié : remplacez la bouteille de gaz vide par une bouteille pleine. 3. Vérifiez que la vanne d'arrêt du raccordement au gaz est ouverte.
	Il y a de l’air dans la conduite d’alimentation gaz.	1. Ouvrez et fermez le robinet d’eau à plusieurs reprises pour éliminer l’air de l’alimentation gaz. 2. Si le défaut persiste, contactez un installateur spécialisé pour y remédier.
	La pression d’eau est insuffisante.	1. Assurez l'alimentation gaz. 2. Veillez à ce que la soupape d'arrêt d'eau froide soit ouverte. 3. Si le défaut persiste, contactez un installateur spécialisé pour y remédier.
	Défaut au niveau du dispositif d’allumage	► Demandez à un professionnel qualifié de remédier à ce défaut.
Le produit s’éteint en cours de fonctionnement et la DEL devient rouge clignotante.	La pression d’eau est insuffisante.	1. Assurez l'alimentation gaz. 2. Veillez à ce que la soupape d'arrêt d'eau froide soit ouverte. 3. Si le défaut persiste, contactez un installateur spécialisé pour y remédier.
	L’alimentation gaz est coupée.	1. Assurez l'alimentation gaz. 2. Gaz de pétrole liquéfié : remplacez la bouteille de gaz vide par une bouteille pleine. 3. Vérifiez que la vanne d'arrêt du raccordement au gaz est ouverte.
	Il y a de l’air dans la conduite d’alimentation gaz.	1. Ouvrez et fermez le robinet d’eau à plusieurs reprises pour éliminer l’air de l’alimentation gaz. 2. Si le défaut persiste, contactez un installateur spécialisé pour y remédier.
	Le produit s’est coupé sous l’effet d’un dispositif de sécurité.	► Attendez 10 minutes, puis remettez le produit en fonctionnement. Si le défaut persiste, contactez un installateur spécialisé pour y remédier.

Fournisseur
Vaillant GmbH (Schweiz, Suisse, Svizzera)
Riedstrasse 12 ▮ CH-8953 Dietikon
Tel. +41 44 744 29 29 ▮ Fax +41 44 744 29 28
Techn. Vertriebssupport +41 44 744 29 19
info@vaillant.ch ▮ www.vaillant.ch

0020271936_03

Éditeur/fabricant
Vaillant GmbH
Berghauser Str. 40 ▮ D-42859 Remscheid
Tel. +49 2191 18 0 ▮ Fax +49 2191 18 2810
info@vaillant.de ▮ www.vaillant.de

© Ces notices relèvent de la législation relative aux droits d'auteur et toute reproduction ou diffusion, qu'elle soit totale ou partielle, nécessite l'autorisation écrite du fabricant.
Sous réserve de modifications techniques.